Gebrauchsanweisung

2 Möglichkeiten, Ihre Jethelme zu positionieren:

1. Art: Gesicht nach vorne

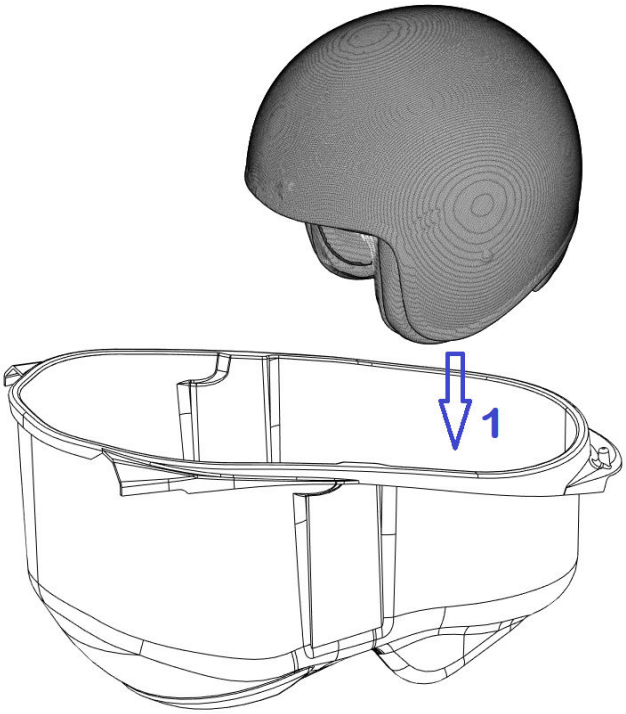

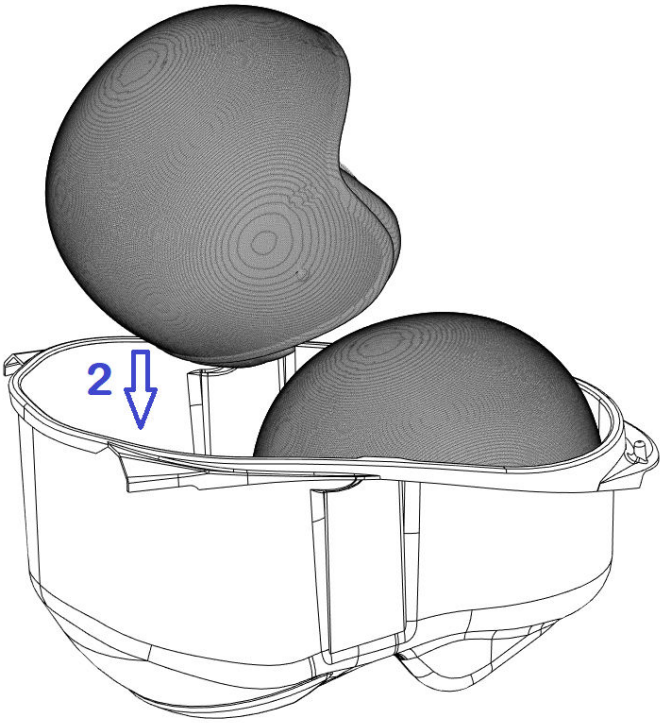

2. Art: In dieselbe Richtung

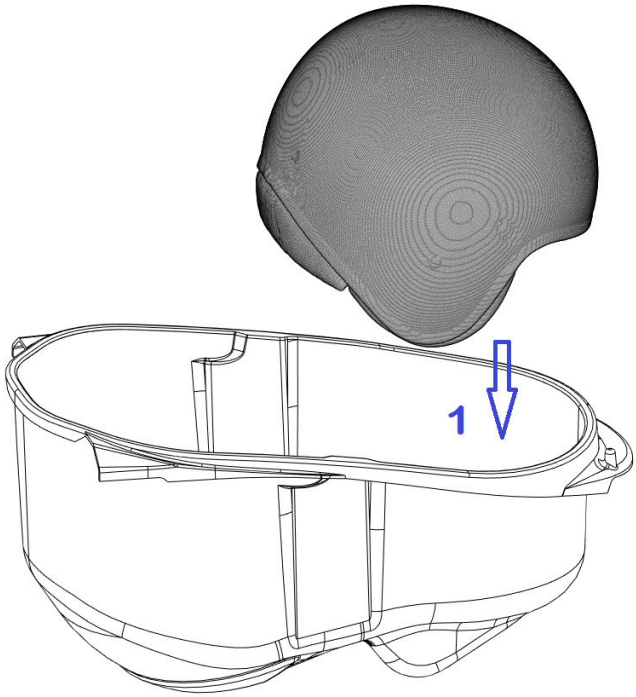

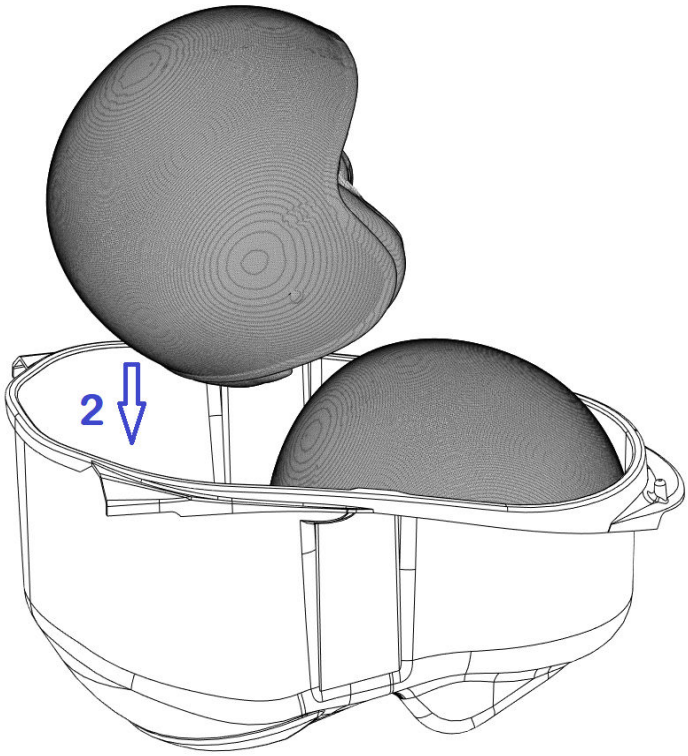

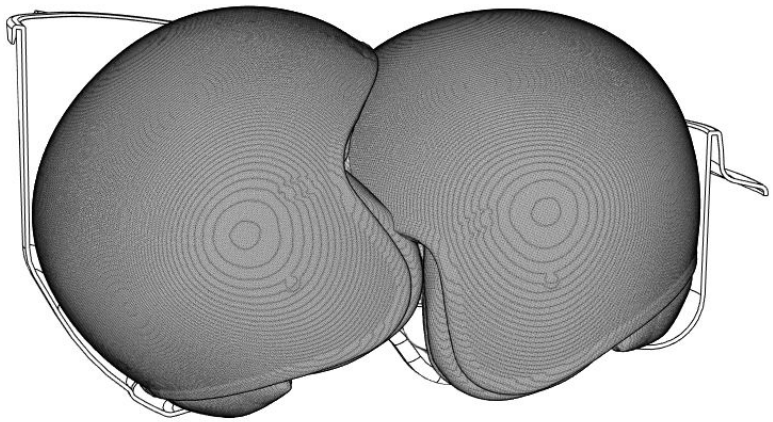

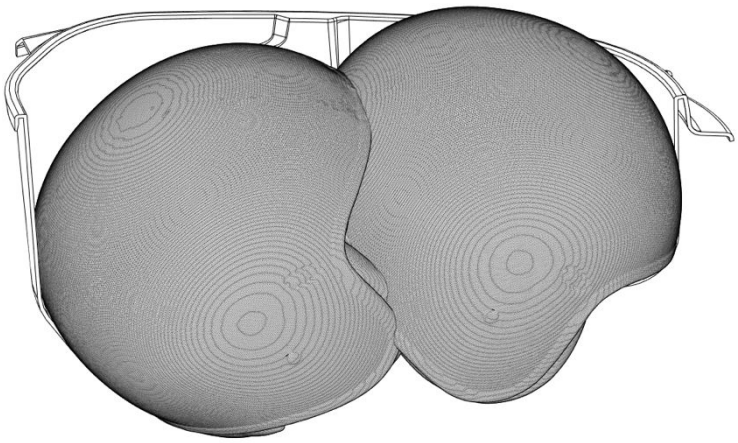

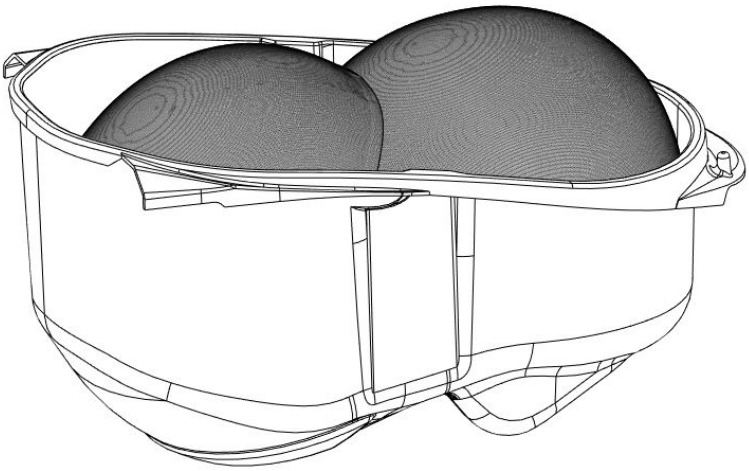

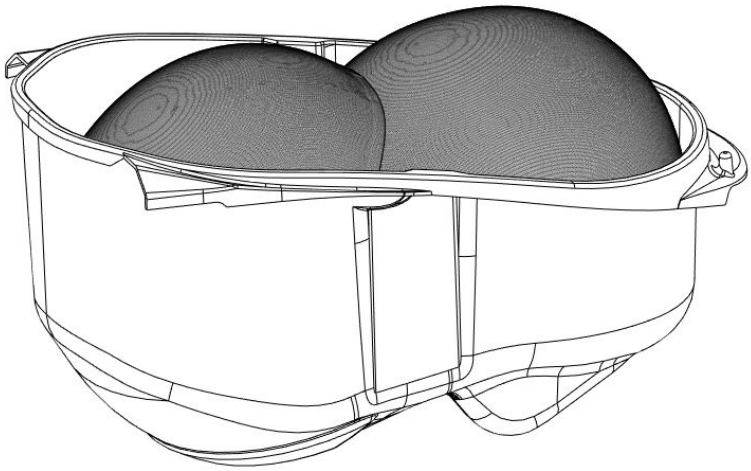

Positionieren des Integralhelms

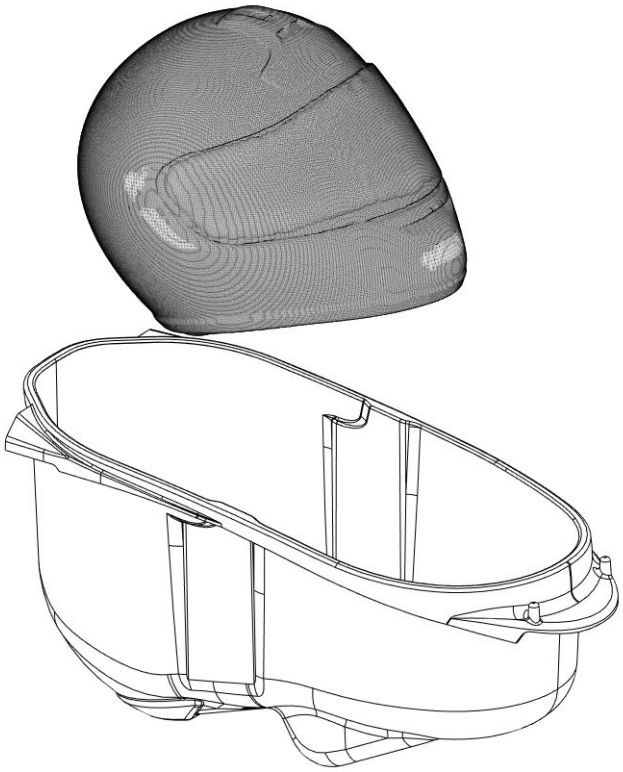

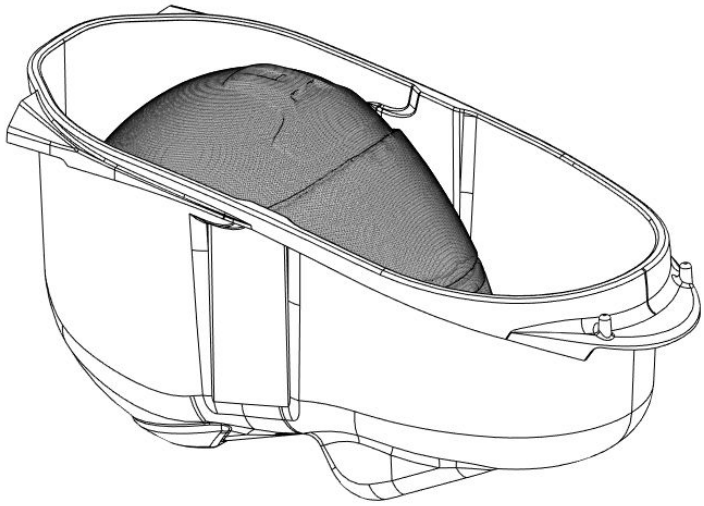

BIG BOX

https://bigboxscooter.com

contact@bigboxscooter.com